# EPMM

## Elektropermanent Lasthebemagnet

Diese EPMM Magnete werden aufgrund der sehr kurzen Schaltzeit dort eingesetzt, wo ein häufiger Umschlag von Werkstücken erfolgt. Zur Benutzung müssen diese Geräte lediglich mit Netzstrom versorgt werden und sind dann sofort einsatzbereit.

EPMM 2500

EPMM 4000

### Profi-Vorteile

- Höchste Sicherheit, durch EPM Technologie mit 3-facher Sicherheit
- Sehr kurze Schaltzeiten
- Optimal zum Abräumen von Schneidanlagen aber auch zum Heben von Serienteilen
- 4 Haftkraftstufen zur Aufnahme auch von dünnen Blechen

### Merkmale

- 400V /50 Hz Netzanschluss
- Einsetzbar bis 80°
- Wählbar zwischen Hand-Tastenbetrieb oder Automatik-Betrieb
- Funk-Fernbedienung optional erhältlich

EPMM 2500

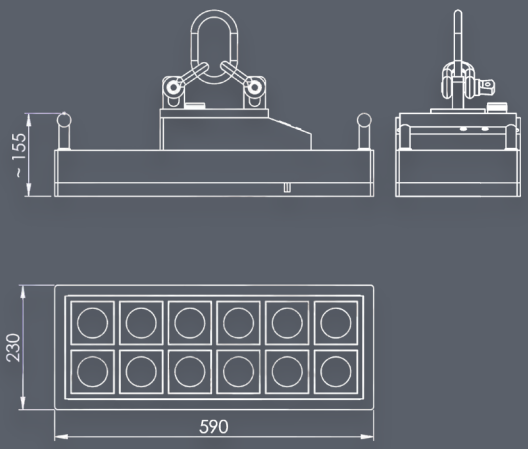


| Technische Daten | Abmessungen [L x B x H] | Last SWL 3:1 | mind. Stärke | max. Tragfähigkeit ab | magn. Kontaktfläche [L x B ] | Gewicht | Art.-Nr. |
|---|---|---|---|---|---|---|---|
| | [mm] | Fh [kg] | [mm] | [mm] | [mm] | [kg] | |
| EPMM 200 | 150 x 85 x 150 | 200 | 4 | 20 | 115 x 50 | 9 | 70542 |
| EPMM 500 | 180 x 160 x 140 | 500 | 4 | 20 | 160 x 130 | 25 | 69840 |
| EPMM 1000 | 355 x 165 x 170 | 1.000 | 4 | 20 | 310 x 120 | 50 | 69858 |
| EPMM 2500 | 590 x 230 x 155 | 2.500 | 6 | 15 | 590 x 230 | 92 | 69758 |
| EPMM 4000 | 860 x 230 x 165 | 4.000 | 6 | 15 | 860 x 230 | 140 | 69785 |
| EPMM 5000 | 1.000 x 280 x 165 | 5.000 | 6 | 15 | 1.000 x 280 | 200 | 69841 |